Produits > Hydraulique > Raccords > DIN 2353 - 24° > Clapet anti-retour

Clapet anti-retour mâle RSV ... M-WD

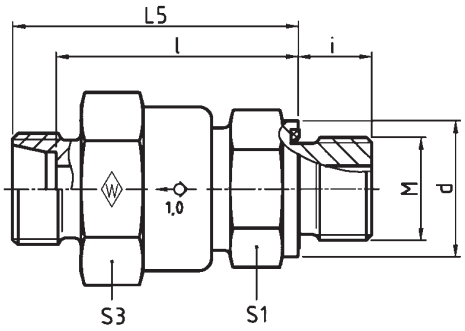

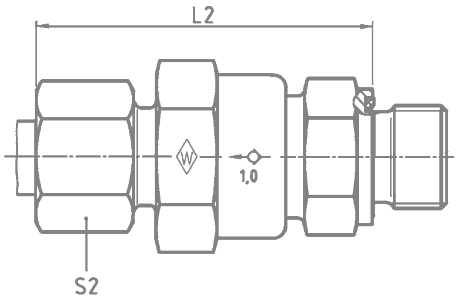

Série	Bar (psi) / acier inox : nous contacter	tube	M	Désignation	Réf. acier inox : nous contacter	Kg par 100 p.	d	L2	L5	l	i	S1	S2	S3	Format de passage correspondant
L	400 (5801)	6	M10x1	RSV6LM-WD	WAL610475	12,0	13,9	50,5	43	36	8	22	14	27	4,0
L	400 (5801)	8	M12x1,5	RSV8LM-WD	WAL374842	12,1	16,9	50,5	43	36	12	22	17	27	6,0
L	400 (5801)	10	M14x1,5	RSV10LM-WD	WAL067897	11,0	18,9	48,5	41	34	12	22	19	27	7,0
L	400 (5801)	12	M16x1,5	RSV12LM-WD	WAL607416	14,0	21,9	53,5	46	39	12	22	22	27	7,5
L	400 (5801)	15	M18x1,5	RSV15LM-WD	WAL067988	18,0	23,9	56	48	41	12	27	27	32	11,0
L	400 (5801)	18	M22x1,5	RSV18LM-WD	WAL372118	23,0	29,9	61,5	53	45,5	14	27	32	32	11,0
L	250 (3626)	22	M26x1,5	RSV22LM-WD	WAL061479	47,0	31,9	69,5	61	53,5	16	41	36	46	18,0
L	250 (3626)	28	M33x2	RSV28LM-WD	WAL604421	52,5	39,9	77	68	60,5	18	41	41	46	18,5
L	250 (3626)	35	M42x2	RSV35LM-WD	WAL615467	132,0	49,9	88,5	77,5	67	20	60	50	70	29,0
L	250 (3626)	42	M48x2	RSV42LM-WD	WAL615468	140,0	54,9	87,5	75,5	64,5	22	60	60	70	29,0
S	400 (5801)	6	M12x1,5	RSV6SM-WD	WAL615469	13,0	16,9	52,5	45	38	12	22	17	27	4,0
S	400 (5801)	8	M14x1,5	RSV8SM-WD	WAL615214	11,9	18,9	50,5	43	36	12	22	19	27	5,0

Série	Bar (psi) / acier inox : nous contacter	tube	M	Désignation	Réf. acier inox : nous contacter	Kg par 100 p.	d	L2	L5	l	i	S1	S2	S3	Format de passage correspondant
S	400 (5801)	10	M16x1,5	RSV10SM-WD	WAL371695	13,5	21,9	53,5	45	37,5	12	22	22	27	7,0
S	400 (5801)	12	M18x1,5	RSV12SM-WD	WAL371496	15,5	23,9	55,5	47	39,5	12	24	24	27	7,5
	400 (5801)	14	M20x1,5	RSV14SM-WD	WAL609976	19,5	25,9	59,5	50	42	14	27	27	32	10,0
S	400 (5801)	16	M22x1,5	RSV16SM-WD	WAL371266	23,0	26,9	62,5	53	44,5	14	27	30	32	11,0
S	400 (5801)	20	M27x2	RSV20SM-WD	WAL609900	47,0	31,9	74	63	52,5	16	41	36	46	16,0
S	250 (3626)	25	M33x2	RSV25SM-WD	WAL025201	54,0	39,9	77	65	53	18	41	46	46	18,5
S	250 (3626)	30	M42x2	RSV30SM-WD	WAL609901	86,0	49,9	87	74	60,5	20	50	50	55	24,0
S	250 (3626)	38	M48x2	RSV38SM-WD	WAL068471	143,5	54,9	96	81,5	65,5	22	60	60	70	29,0